	tm	m	Kg
F150A.21	14,50	6,35	1680
F150A.22	13,50	8,30	1820

	tm	m	Kg
F150A.23	13,00	10,40	1960
F150A.24	12,60	12,55	2080

	tm	m	Kg
F150A.25	12,40	14,70	2175
F150AC.22	13,80	6,60	1765

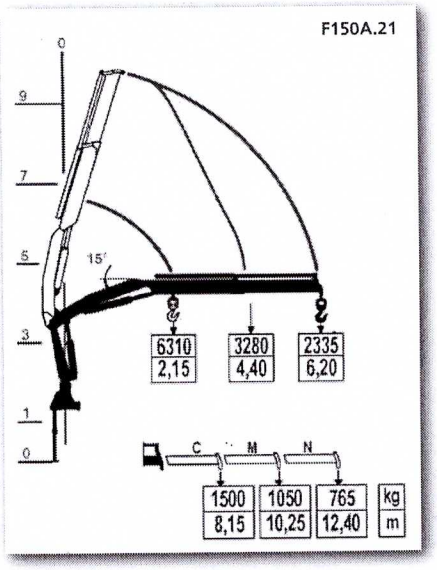

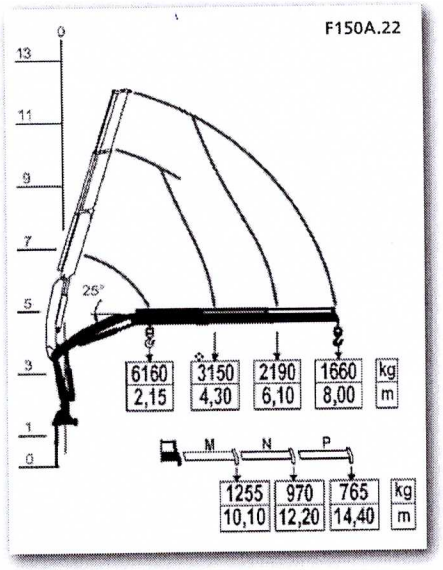

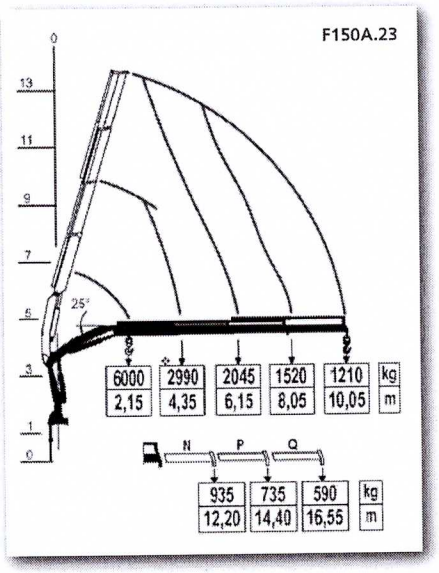

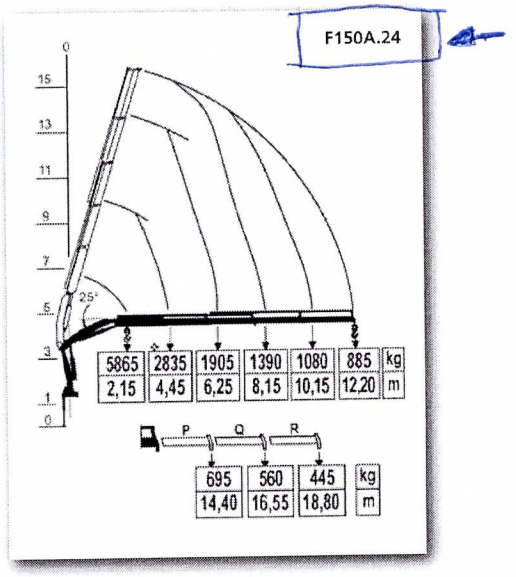

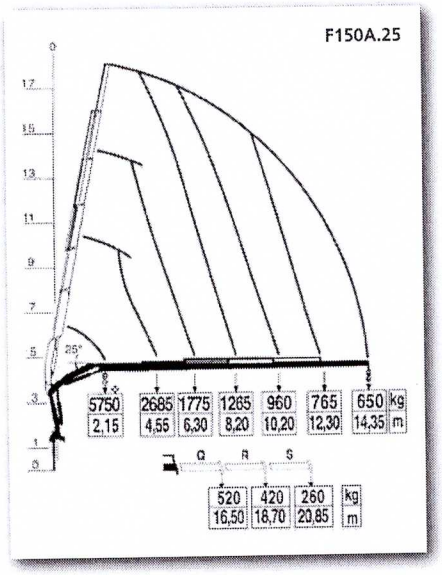

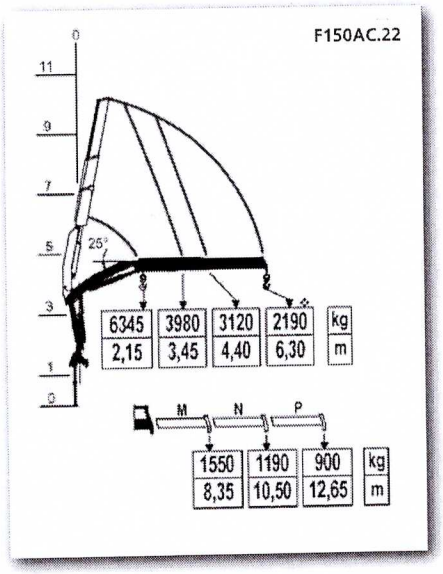

(GB) Lifting Capacity
(ES) Capacidad de elevación
(NL) Hefvermogen

(GB) Standard reach
(ES) Brazo standard
(NL) Standaardarm

(GB) Crane weight
(ES) Peso de la grúa
(NL) Eigen gewicht